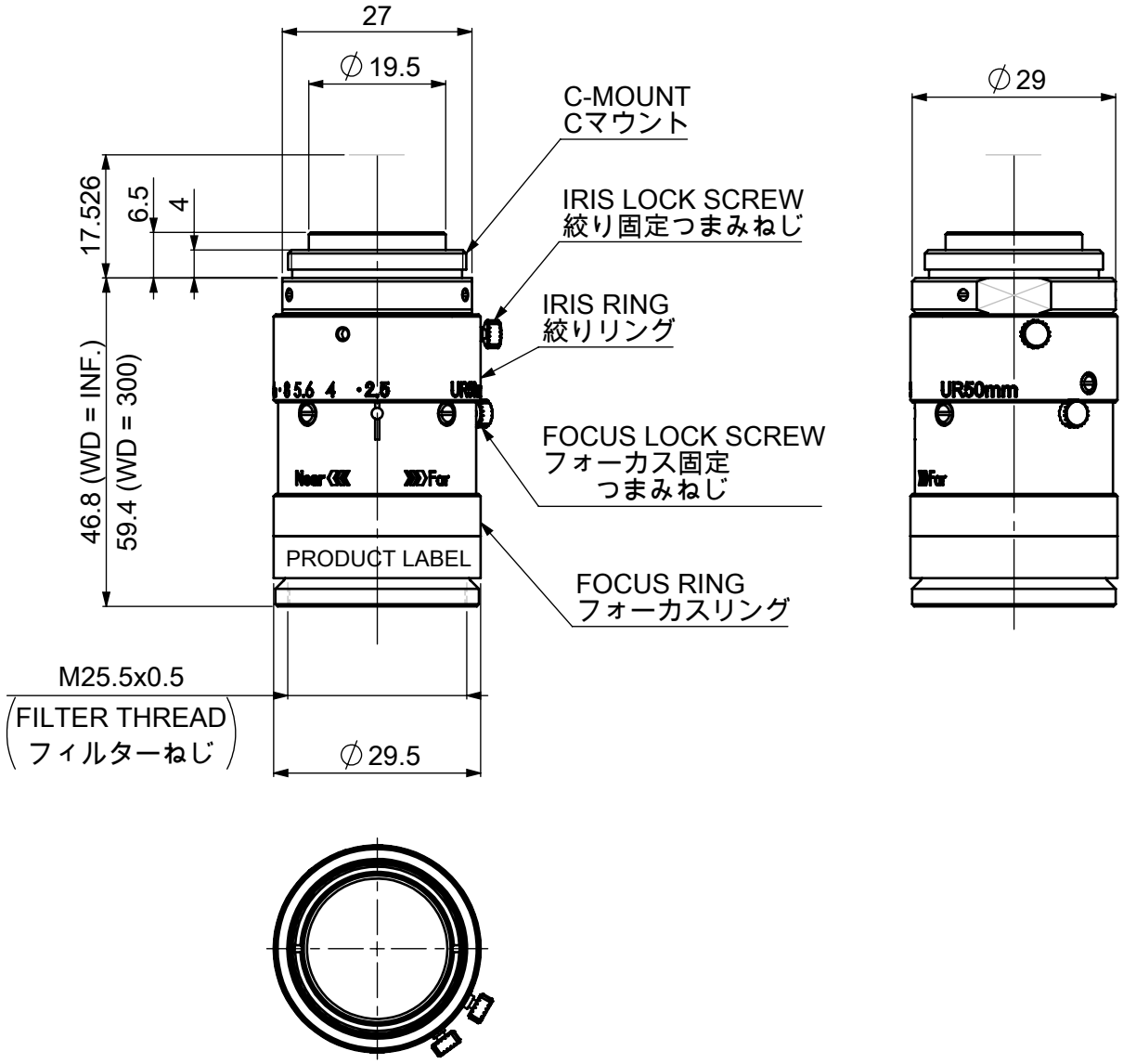

FOCAL LENGTH / 焦点距離：50mm
MAX.APERTURE RATIO / 最大口径比：1:2.5

Model Name : ML-M5025UR
MORITEX CORPORATION